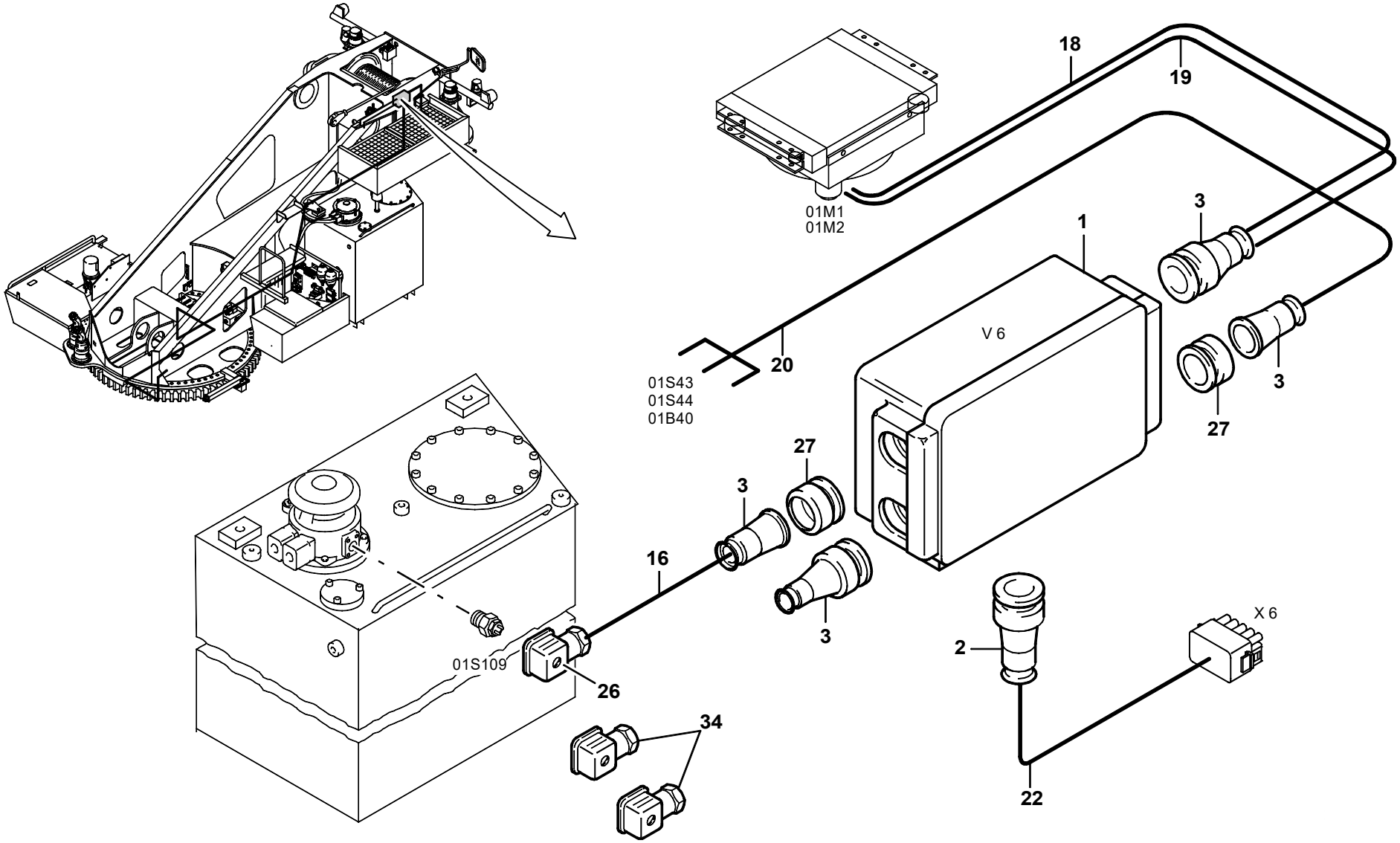GROVE	ELEKTROTEILE KLEMMENKASTEN V6 ELECTRICAL PARTS FOR TERMINAL BOX V6	BILDTAFEL PICTORIAL DISPLAY			GMK 5100 BE 600 G 806
		05.02	3053722-ETL D	1/1